ÉDITION

LES MATINAUX L'HEURE EXQUISE

GUIDE D'UTILISATION / USER MANUAL

Guide d’utilisation

SOMMAIRE

P4. L'esprit de la marque

P6. Lecture inédite de l'heure

P8. Au cœur des spécificités de la montre

P10. La montre Trilobe

P12. La réserve de marche

P14. Se mettre à l'heure du jour

P16. La phase de lune

P18. Bracelet, envie de changer ?

P20. Entretien : à vous de jouer !

P22. Plusieurs précautions valent mieux qu'une

P24. Notre démarche qualité

P26. Nos garanties

P28. Des questions ? Contactez-nous !

L'ESPRIT DE
LA MARQUE

Les aiguilles en moins, la magie en plus !

Vous aimez la différence !

Voici Trilobe, une nouvelle lecture du temps.

3 anneaux, 3 indicateurs, un nouveau référentiel.

Exit les aiguilles et les idées reçues.

L'innovation se met au service de la création.

Une alliance d'audace, d'architecture et de poésie.

Un condensé d'innovation horlogère et d'expertise.

Un mouvement qui libère le temps.

Une invitation urgente à prendre son temps.

Trilobe. **Time. Liberated.**

Le présent guide d'utilisation est valable pour l'édition

Les Matinaux L'Heure Exquise

Pour plus d'informations sur les modèles concernés :

https://trilobe.com/

LECTURE INÉDITE DE L'HEURE

La montre Trilobe renverse le référentiel d'affichage de l'heure

Le temps est indiqué par 3 anneaux excentriques et mobiles, portant chacun une composante du temps (heures, minutes et secondes).

Chaque composante du temps possède son propre affichage (disque annulaire), lui permettant de parcourir son propre chemin, tandis qu'un indicateur commun facilite la lecture.

L'affichage de chaque composante est redimensionné : le plus grand anneau pour les heures, le médian pour les minutes et le plus petit pour les secondes.

Chaque anneau se déplace suivant un sens antihoraire.

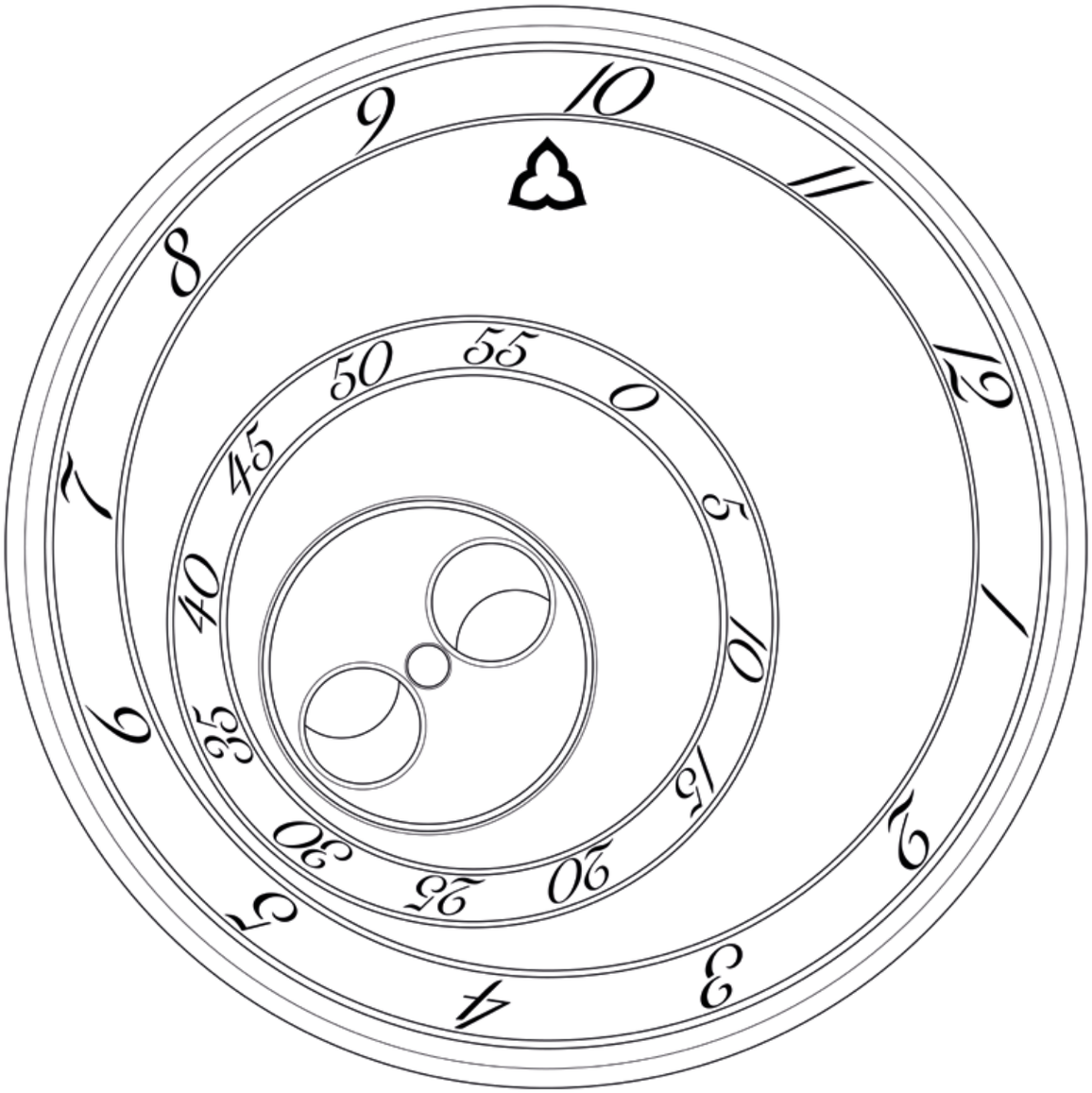

Il est 9 heures et 55 minutes

AU CŒUR DES SPÉCIFICITÉS **DE LA MONTRE**

MOUVEMENT - CALIBRE X-CENTRIC

Mouvement signature de Trilobe. Mécanique à remontage automatique doté d'un micro-rotor.

DIMENSIONS DU MOUVEMENT

Épaisseur : 5,78 mm I Diamètre : 35,2 mm

FRÉQUENCE DU BALANCIER

28'800 alt/h (4 Hz)

RÉSERVE DE MARCHE

48 heures

RUBIS FONCTIONNELS

33

PIÈCES TOTALES DU MOUVEMENT

227

PHASE DE LUNE

Verre saphir étoilé qui tourne au rythme des secondes. Étoiles décalquées à l'encre blanche via une technique de tampographie. Disque cache-lune azuré bleu. Lune en laiton texturé au laser. Roue dentée de 59 éperons qui imite l'orbite de la Lune autour de la Terre en effectuant un cycle complet tous les 29,5 jours.

BREVET

Concept d'affichage composé de 3 organes d'affichage, représentant les heures, minutes et secondes, situés sur le même plan que le cadran.

BOÎTIER

Titane grade 5 ou or rose 18 carats ou platine. Composé de 3 éléments. Surfaces poli-miroir alternant des traitements satinés. Lunette bombée avec glace saphir et traitement ARDUR anti-reflet multicouche. Couronne poussoir. Fond saphir anti-reflet. Étanchéité testée à une pression de 5 bar (≈ 50 mètres).

DIMENSIONS DU BOÎTIER

Épaisseur : 9,2 mm I Diamètre : 40,5 mm et 38,5 mm I Hauteur corne à corne : 45,5 mm (en 38,5 mm) et 48 mm (en 40,5 mm) I Entrecorne : 20 mm

INDICATIONS

Heures et minutes affichées par des anneaux rotatifs et un index fixe.

BRACELET

Cuir avec boucle ardillon.

LA MONTRE
TRILOBE

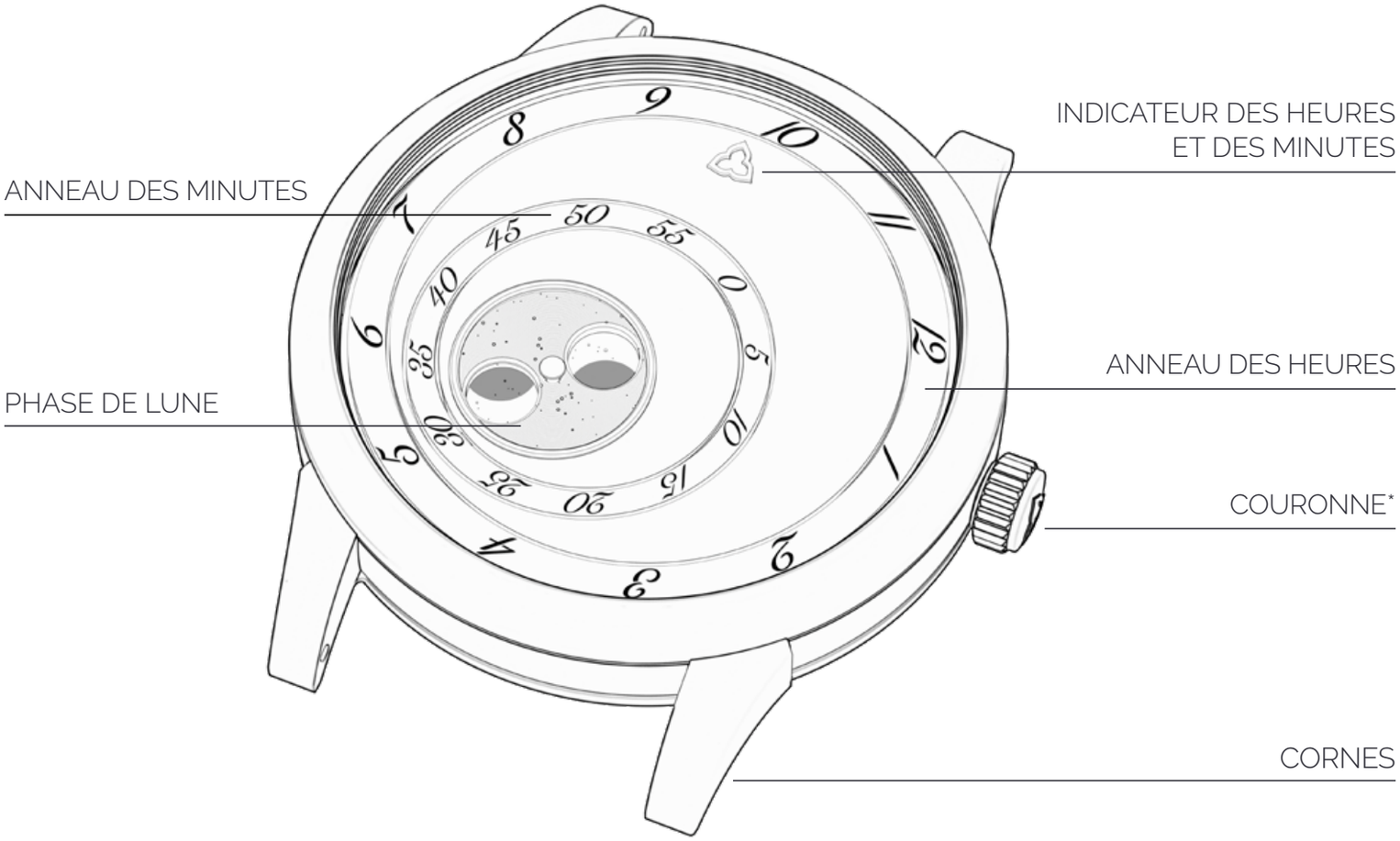

*Couronne poussoir

TRILOBE
Les Matinaux
MICRO-ROTOR
TRILOBE
thirty three (33) jewels
Calibre X-Centric
Paris - France
BALANCIER
AUTOMATIC
50M
LMXXXX
ÉTANCHÉITÉ
NUMÉRO DE SÉRIE

LA RÉSERVE DE MARCHE

Cette fonction permet d'accumuler l'énergie nécessaire au bon fonctionnement de votre montre mécanique à remontage automatique

Les spécificités du micro-rotor

Votre montre Trilobe est équipée d'un mouvement doté d'un micro-rotor. Le micro-rotor est une exception technique qui se distingue par sa taille, sa forme et sa position : demi-disque épais et compact en tungstène, il est intégré dans la hauteur du mouvement. Le micro-rotor est un condensé de savoir-faire et d'innovation. Il permet de donner au mouvement la capacité d'un remontage automatique sans altérer son esthétisme et son élégance. En effet, ce mécanisme offre une vue dégagée sur l'ensemble des rouages du mouvement. L'emploi du micro-rotor permet aussi de réduire l'épaisseur du mouvement, donnant au calibre X-Centric, une épaisseur de seulement 5,78 mm.

Le port de votre montre

Ce sont les gestes de votre poignet qui, grâce au micro-rotor, permettent d'accumuler l'énergie. Votre montre bénéficie ainsi d'une réserve de marche de 48 heures minimum. Le micro-rotor implique un remontage spécifique du mouvement.

L'efficience du mécanisme est toujours fonction de l'activité du poignet, cependant la sensibilité du micro-rotor est amoindrie par rapport à une masse oscillante. Pour un temps de chargement optimal, comptez 13 heures de port. Des mouvements amples, une position assise en journée, ou un bracelet trop lâche atténuent l'intensité des mouvements et font ainsi perdre une grande partie de la capacité de remontage de la montre. Il peut alors s'avérer nécessaire de remonter manuellement votre montre afin de maintenir une autonomie optimale.

Le remontage de la montre

Si vous n'avez pas porté votre montre depuis plus de 24 heures ou que votre temps de port quotidien est inférieur à 13 heures, nous vous préconisons de remonter manuellement votre montre de 100 tours, pour une réserve de marche optimale, ou de la placer durant la nuit sur un remontoir automatique. Afin de remonter votre montre, tournez simplement la couronne vers le haut de 100 tours.

SE METTRE À
L'HEURE DU JOUR

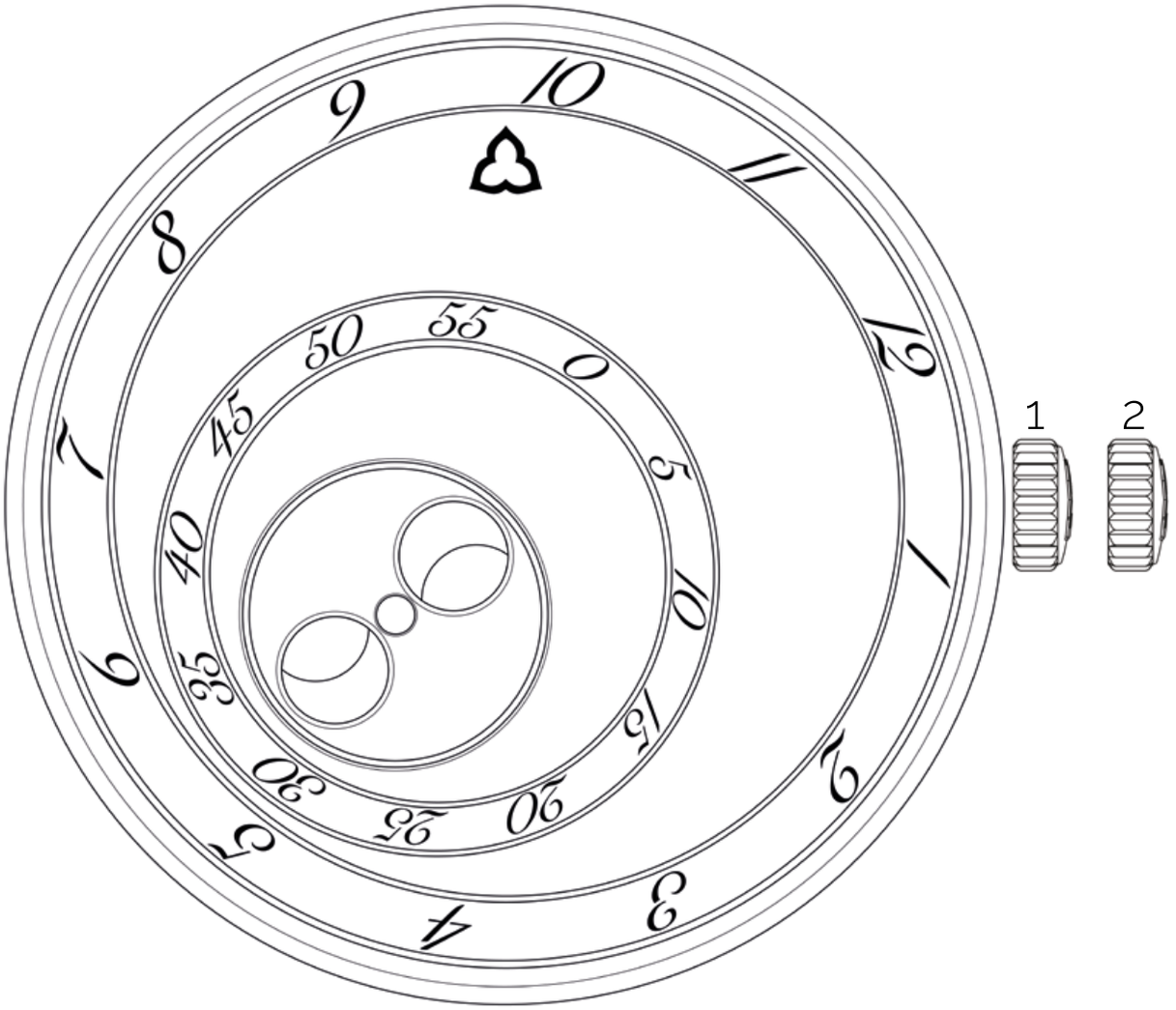

Cette fonction permet une mise à l'heure de votre montre par l'intermédiaire de la couronne

POSITION AU PORTÉ - POSITION 1

La couronne est en position 1 lors de la marche de la montre. La couronne, ainsi positionnée, garantie l'étanchéité de la montre. Après chaque utilisation de la couronne, assurez-vous qu'elle est intégralement repoussée contre le boîtier.

POSITION DE MISE À L'HEURE - POSITION 2

Pour changer l'heure de votre montre avec une couronne poussoir, tirez la couronne en position 2. Tournez ensuite la couronne indifféremment dans un sens ou dans l'autre pour régler l'heure sur votre montre en positionnant le trilobes sur les heures et minutes. Repoussez ensuite la couronne contre le boîtier. Veillez à d'abord régler la phase de lune avant de régler l'heure sur votre montre.

LA
PHASE DE LUNE

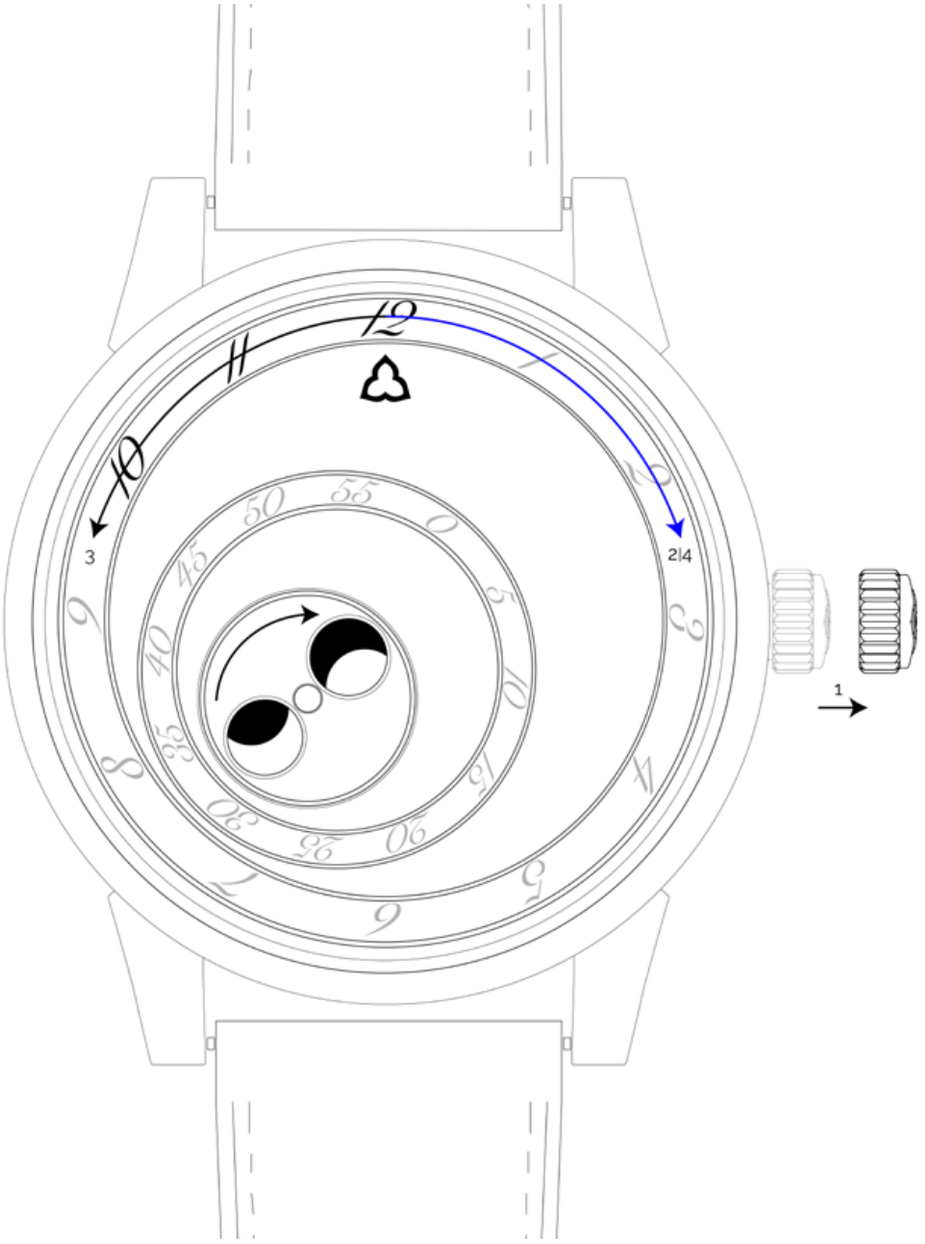

Suivez les étapes suivantes pour régler la complication phase de lune :

1. Tirez la couronne vers l'extérieur.

2. Tournez l'anneau des heures vers la droite jusqu'à ce que le disque lunaire change de phase.

3. Tournez l'anneau des heures vers la gauche pour revenir deux heures en arrière.

4. Tournez l'anneau des heures vers la droite jusqu'à ce que le disque lunaire change à nouveau de phase.

5. Répétez l'étape 3 et 4 autant de fois que nécessaire, jusqu'à atteindre la phase de lune souhaitée. Ce processus peut aller jusqu'à 28 tours d'anneau pour atteindre la phase de lune correspondant à la date du jour.

Nous vous recommandons de vous référer à un calendrier des phases de lune pour régler votre complication :

https://moonphases.co.uk/

BRACELET, **ENVIE DE CHANGER ?**

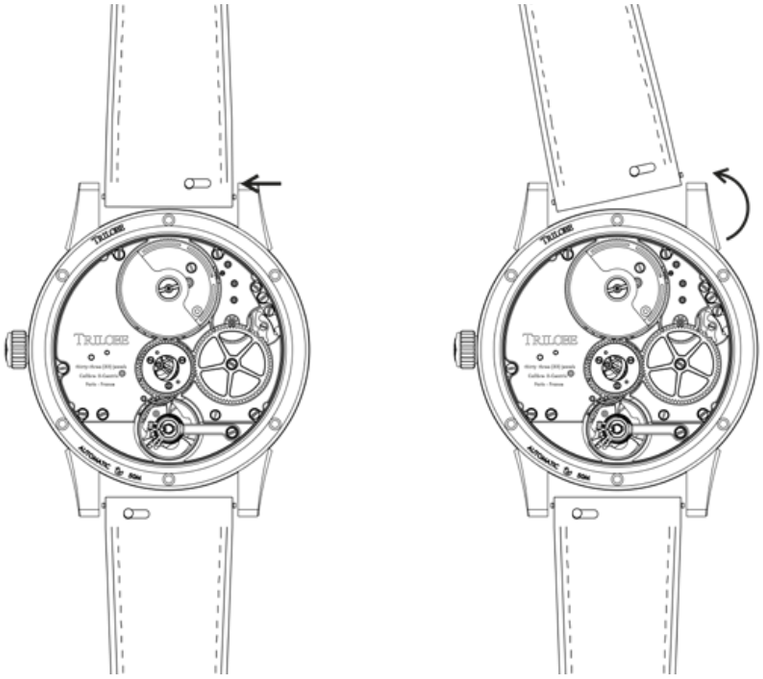

1. Actionnez l'attache presto en la tirant vers le milieu du bracelet pour retirer la première partie du bracelet

2. Insérez une extrémité de la barrette du nouveau bracelet

3. Remettez le bracelet en place tout en activant l'attache presto en tirant vers la gauche

4. Relâchez l'attache presto

5. Répétez les étapes précédentes pour l'autre partie du bracelet

ENTRETIEN : À VOUS DE JOUER !

Une montre est un objet sensible qui nécessite de l'attention. Afin de conserver l'éclat de votre montre, nous vous recommandons de l'entretenir régulièrement.

NETTOYAGE DU BOÎTIER

Une serviette microfibre accompagne votre montre et nous vous recommandons de nettoyer délicatement le boîtier avec celle-ci afin de ne pas le rayer.

ENTRETIEN DU BRACELET EN CUIR

La durée de vie d'un bracelet en cuir est fonction des conditions et de la fréquence de port de la montre. Pour le conserver durablement en état, nous vous recommandons d'éviter les contacts avec l'eau, les substances grasses ou acides, les produits cosmétiques. Nous vous recommandons également d'éviter les trop longues expositions aux rayons solaires, les UV pouvant avoir une incidence sur leur coloration. Nous déconseillons l'emploi de produits d'entretien du cuir pour nettoyer ou redonner du lustre à un bracelet. L'été, un bracelet en cuir est soumis à plus d'agressions externes. Par conséquent, nous vous recommandons de remplacer temporairement, durant cette période, votre bracelet en cuir par un bracelet en caoutchouc adapté au modèle de votre montre. Le bracelet en cuir doit faire l'objet d'un soin particulier afin de préserver le plus longtemps possible son éclat et sa souplesse. Pour cela, frottez délicatement le bracelet en cuir en utilisant un chiffon doux ou un chiffon en microfibre avant de ranger la montre dans son écrin. Le changement de bracelet s'effectue aisément grâce au système d'attache presto du bracelet.

ENTRETIEN COMPLET

Le mécanisme de précision des montres Trilobe est particulièrement sophistiqué du fait du mode de lecture de l'heure caractéristique de la Maison. Il est donc recommandé de se rapprocher de notre centre de service agréé Trilobe tous les 3 ans environ pour un entretien régulier et tous les 5 à 7 ans pour une révision complète.

PLUSIEURS PRÉCAUTIONS VALENT MIEUX QU'UNE

TEMPÉRATURE

Évitez les températures extrêmes ou variations brutales. Le mouvement de votre montre est une mécanique de précision nécessitant de le préserver des températures extrêmes (+60°C, -0°C) et des chocs thermiques (ex : sources d'eau chaude, douches à température élevée, sauna, hammam, voyage au centre de la Terre).

ÉTANCHÉITÉ

Les montres Trilobe sont étanches jusqu'à 5 bar (50 mètres dans un environnement mobile). Le jet d'une douche ou d'un robinet peut facilement dépasser la pression de 5 bar et mettre en péril l'étanchéité de votre montre. Pour que la montre soit étanche, assurez-vous toujours que la couronne soit bien repoussée au maximum contre la carrure de la boîte et ne manipulez jamais la couronne sous l'eau. De manière générale, nous vous conseillons d'éviter le port de votre montre pour toute activité aquatique et de la tenir à l'écart de l'eau. Tout dommage lié à un usage inapproprié de la montre n'est pas couvert par la garantie. L'étanchéité des montres Trilobe est assurée par des joints de sécurité qui peuvent être abîmés par l'usure naturelle, les changements de température, les chocs ou les cosmétiques. Si de la condensation apparaît sous le verre de votre montre, cela signifie que son système d'étanchéité est endommagé : il est alors recommandé de s'adresser à notre centre de services.

PROTECTION

En cas d'immersion en eau de mer ou chlorée, nous vous recommandons de la nettoyer avec un chiffon doux imbibé d'eau douce légèrement tiède. Évitez tout contact direct avec des agents nettoyants chimiques, des solvants, des détergents, et autres produits abrasifs et cosmétiques pouvant endommager le boîtier, le bracelet ou les joints en caoutchouc.

MAGNÉTISME

Porter ou déposer votre montre à proximité d'appareils électroniques susceptibles de générer des champs magnétiques est néfaste à son bon fonctionnement. Les champs magnétiques sont émis par des sources différentes, comme les téléphones portables, les ordinateurs, les réfrigérateurs et autres appareils électroniques. Ces champs magnétiques peuvent provoquer une modification soudaine de la précision de votre montre. Les montres sont prévues pour résister à des rayonnements rencontrés dans la vie quotidienne, mais certaines perturbations fortes sont susceptibles de magnétiser des composants en acier du mouvement, notamment le spiral du balancier. Dans ce cas, rapprochez-vous de notre centre de service afin qu'un spécialiste horloger puisse examiner votre montre et procéder à une intervention de démagnétisation.

VIBRATIONS

Évitez les vibrations et impacts sur la montre (golf, tennis, VTT, alunissage). Les chocs sont susceptibles d'endommager les parties externes mais aussi la précision du mouvement. Tout dommage lié à un usage inapproprié de la montre n'est pas couvert par la garantie.

NOTRE DÉMARCHE

QUALITÉ

Nous sommes soucieux de la qualité de nos montres ainsi que de celle de nos services. Toutes nos montres sont soumises à des contrôles qualité répondant aux plus hauts standards. Après une première série de tests, nos montres passent par des centaines d'heures de contrôle qualité interne en 4 étapes :

- Contrôle de marche
- Contrôle de choc
- Contrôle d'étanchéité
- Contrôle esthétique

NOS **GARANTIES**

Chaque montre Trilobe porte un numéro d'identification qui lui est propre et qui témoigne de son authenticité. Nous fournissons deux types de garantie : la première couvre les défauts de fabrication, la seconde les interventions techniques réalisées sur la montre.

GARANTIE COMMERCIALE

Votre montre Trilobe est garantie contre tout défaut de fabrication pendant 24 mois à compter de sa date d'expédition ou de remise en main propre, sous réserve que la carte de garantie soit signée par Trilobe ou un point de vente agréé Trilobe. Tout travail de réparation ou de révision effectué par un tiers non agréé par Trilobe invaliderait automatiquement la garantie.

La garantie ne couvre pas les cas suivants :

• Dommages résultants d'une mauvaise manipulation (se référer aux rubriques entretien et précautions) ;

• Usure de la montre ;

• Chocs (notre mouvement X-Centric possède deux indicateurs de choc permettant d'évaluer l'intensité d'un impact) ;

• Perte ou vol de la montre.

GARANTIE TECHNIQUE

Après toute intervention effectuée auprès d'un réparateur agréé par Trilobe, les travaux réalisés sont garantis pour une période de 12 mois. Cette garantie ne couvre pas l'usure normale, ni les dommages résultant d'une mauvaise manipulation. En cas de dommage occasionné par un réparateur non agréé, la montre ne sera plus couverte par la garantie Trilobe et devra être réparée à vos frais.

Pour être valide, la carte de garantie, qui se situe à la fin de ce guide d'utilisation, doit avoir été dûment complétée et signée par Trilobe ou un point de vente agréé Trilobe.

DES QUESTIONS ?

CONTACTEZ-NOUS

Notre centre de services Trilobe regroupe du personnel soigneusement sélectionné et certifié pour satisfaire les standards de qualité les plus élevés. Afin de préserver la valeur de votre montre Trilobe, veillez à ce que celle-ci soit toujours examinée par un horloger Trilobe agréé.

Vous pouvez obtenir un service technique en expédiant votre montre dans notre centre de services. Consultez notre rubrique services sur **https://trilobe.com/services/**

Vous souhaitez nous rencontrer ? Vous avez une question ? Besoin d'un conseil ? Nous sommes à votre disposition. N'hésitez pas à nous contacter.

Par email : **cercle@trilobe.com**

Par téléphone : **+33 (0)1 40 54 75 98**
Du lundi au samedi, de 10h00 à 17h00 (CET).

https://trilobe.com/

TRILOBE
TRILOBE
thirty-three (33) jewels
Calibre X-Centric
Paris - France
AUTOMATIC
50M
LMAI4052000

SUMMARY

P32. The spirit of the brand

P34. Unique way of reading time

P36. At the heart of the watch specifics

P38. The Trilobe watch

P40. The power reserve

P42. Set the time of day

P44. The Moonphase

P46. Strap, want to change?

P48. Maintenance : it's your move!

P50. Better safe than sorry

P52. Our quality approach

P54. Our warranty

P56. Any questions? Contact us!

THE SPIRIT OF **THE BRAND**

Hands less, but with a sprinkle of magic!

You enjoy difference!

Here is Trilobe, a new way of reading time.

3 rings, 3 indicators, a new frame of reference.

No more hands and preconceived notions.

Innovation is put at the service of creation.

An alliance of daring, architecture and poetry.

A watchmaking innovation and expertise compendium.

A movement that liberates time.

An urgent invitation to take your time.

Trilobe. **Time. Liberated.**

This user manual is valid for **Les Matinaux L'Heure Exquise**

(The Dawn Breakers The Exquisite Hour) edition.

To know more about Trilobe watches:

https://trilobe.com/en/

UNIQUE WAY OF **READING TIME**

The Trilobe watch reverses time display by putting time in motion and fixing its indicators

Time is given by 3 rotating eccentric rings carrying the scales of time (hours, minutes and seconds).

Each component of time has its own display (annular disc), thus allowing them to follow their own path, while a common indicator facilitates the reading.

Each component display is resized: the largest ring for hours, the median one for minutes, the smallest one for seconds. Each ring moves in a counterclockwise direction.

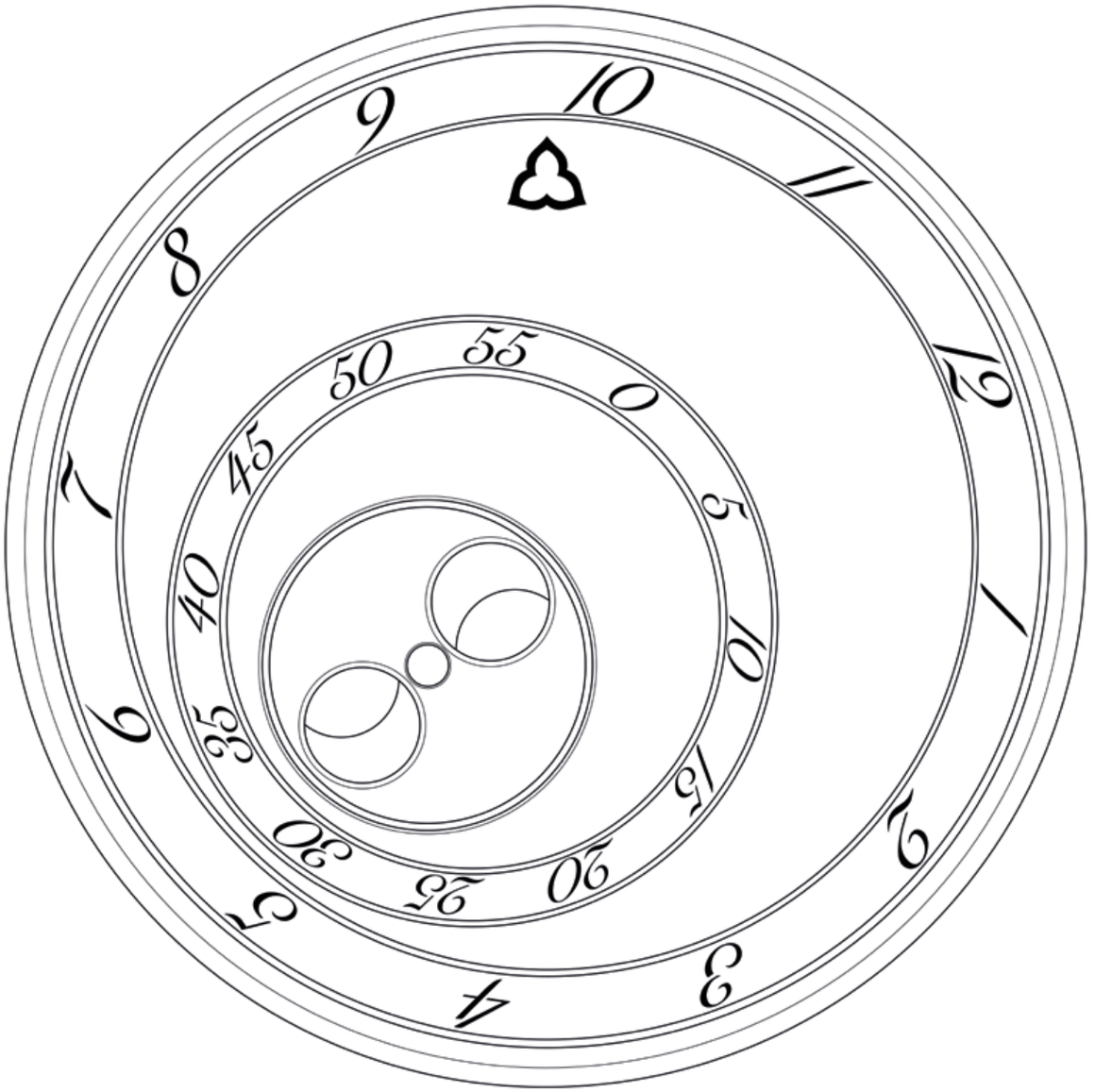

It is 9 hours and 55 minutes

AT THE HEART OF THE **WATCH SPECIFICS**

MOVEMENT - THE X-CENTRIC CALIBRE

Trilobe's signature movement. Self-winding mechanical calibre with a micro-rotor.

MOVEMENT DIMENSIONS

Thickness: 5,78 mm I Diameter: 35,2 mm

BALANCE FREQUENCY

28'800 vph (4 Hz)

POWER RESERVE

48 hours

FUNCTIONAL RUBIES

33

TOTAL PIECES IN THE MOVEMENT

227

MOON PHASE

Starry sapphire crystal rotating to the rythm of the seconds. Stars transferred in white ink using a pad printing technique. Blue azured cover-disk. Laser-textured moon in brass. Gear wheel with 59 spurs, that imitates the Moon's orbit around the Earth, completing a full cycle every 29.5 days.

PATENT

A display concept composed of three devices representing the hours, minutes and seconds located on the same plane as the dial.

CASE

Made of grade 5 titanium or 18-carat rose gold or platinum. Made up of 3 pieces. Mirror-polished surfaces alternating with satin-brushed treatments. Domed bezel with sapphire crystal and multi-layered anti-reflective treatment (ARDUR). Anti-reflective sapphire back. Water-resistance tested to 5 atm (≈ 50 meters). Push button crown.

CASE DIMENSIONS

Thickness: 9.2 mm I Diameter: 40.5 mm and 38.5 mm I Lug to lug: 45.5 mm (in 38.5 mm) and 48 mm (in 40.5 mm) I Lug width: 20 mm.

STRAP

Leather with a pin buckle.

FUNCTIONS

Hours and minutes displayed by rotating rings and a fixed indicator.

THE TRILOBE
WATCH

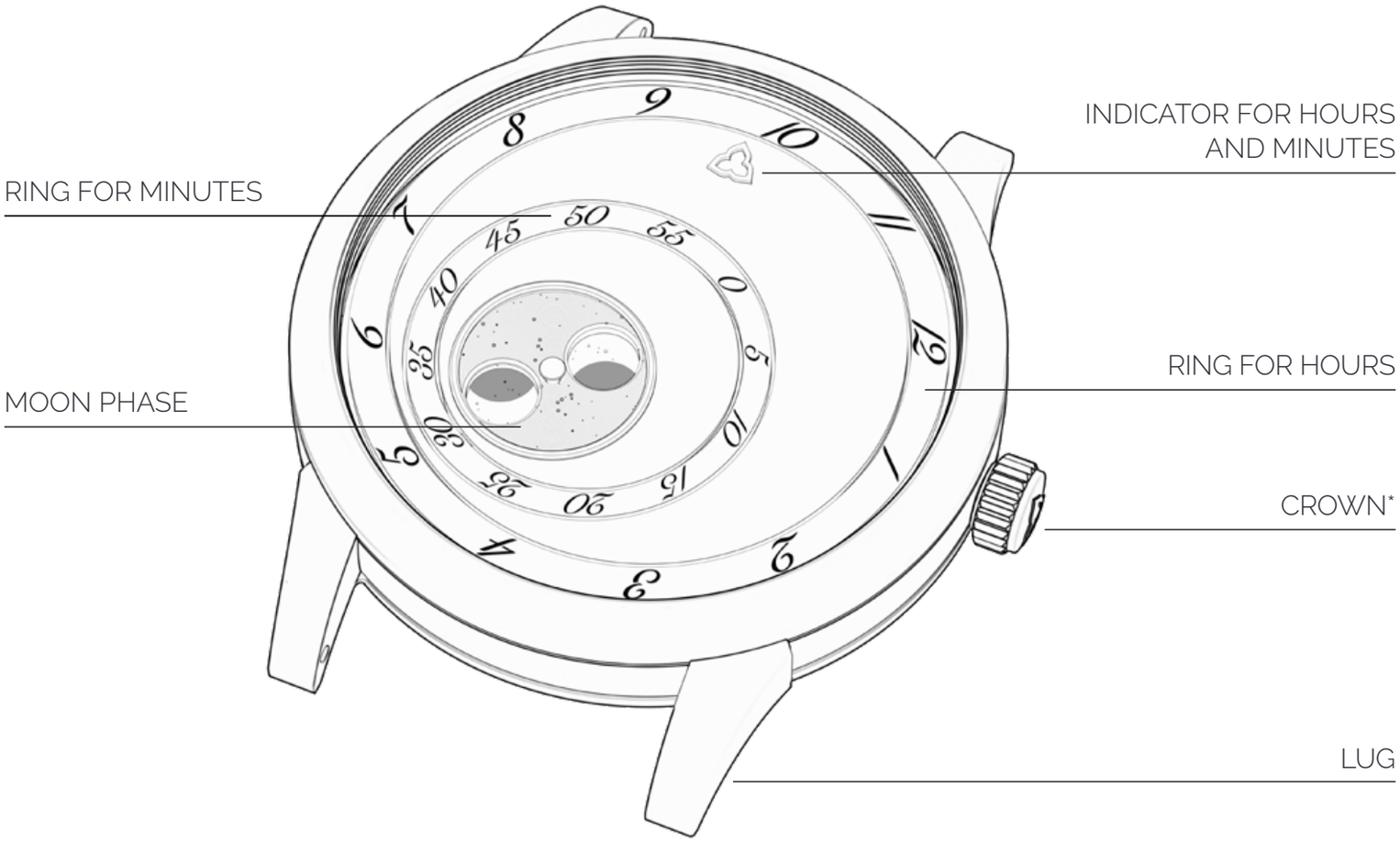

*Push button crown

TRILOBE
Les Matinaux
MICRO-ROTOR
TRILOBE
thirty three (33) jewels
Calibre X-Centric
Paris - France
BALANCE SPRING
WATERPROOFING
AUTOMATIC
50M
LMXXXX
SERIAL NUMBER

This function allows you to collect the necessary energy for the proper functioning of your automatic mechanical watch

The specificities of the micro-rotor

Your Trilobe watch is equipped with a micro-rotor movement. The micro-rotor is a technical exception which is distinguished by its size, shape and position: a small, thick half-disc, made of tungsten, integrated into the height of the movement. The micro-rotor is a know-how and innovation compendium. It allows for a self-winding movement without altering its aesthetics and elegance. Indeed, this mecanism offers a clear view on all the movement's components. The use of a micro-rotor also reduces the thickness of the movement, making Trilobe's signature X-Centric calibre only 5.78 mm thick.

Wearing your watch

The micro-rotor accumulates energy through the movements of your wrist, giving your watch a power reserve of at least 48 hours. The micro-rotor requires a specific winding of the movement.

The efficiency of the mechanism is always a function of the activity of the wrist, but the sensitivity of the micro-rotor is lower than the one of an oscillating weight. For optimal charging time, allow 13 hours of wear. Broad movements, a sitting position, or a loosen strap, reduce the intensity of the movements thus causing the watch to lose a large part of its winding capacity. It may therefore be necessary to regularly wind your watch manually for an optimal autonomy.

Winding your watch

If you have not worn your watch for more than 24 hours or if your daily wearing time is less than 13 hours, we recommend that you manually wind your watch by 100 turns for an optimal power reserve or place it overnight on an automatic watch winder. To wind your watch, simply turn the crown upwards by 100 turns.

SET THE TIME
OF DAY

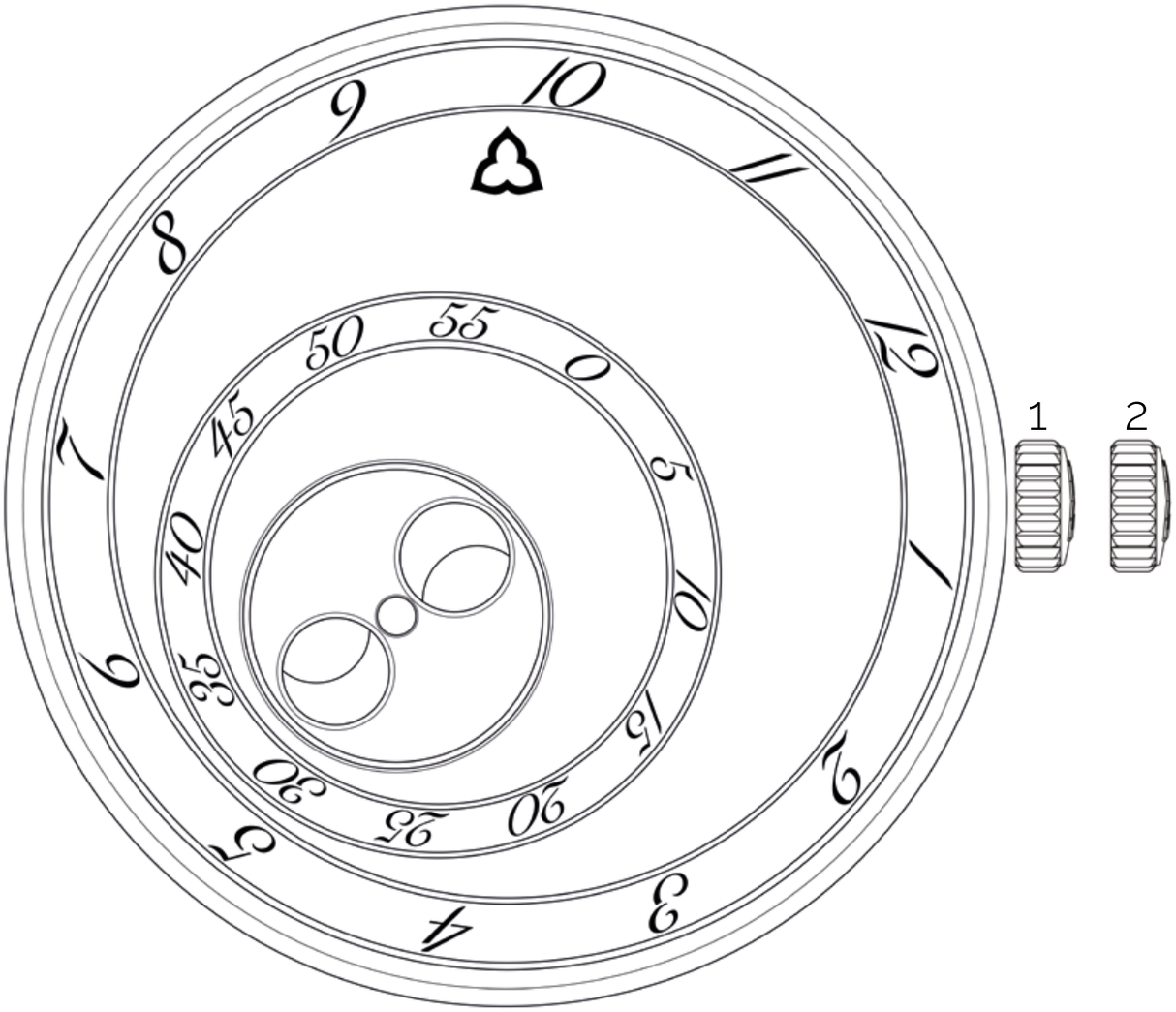

This function allows your watch to be set to the correct time by using the crown

WEARING POSITION - POSITION 1

The crown must be in position 1 when the watch is running. The crown, thus positioned, guarantees the water-resistance of the watch. After each use of the crown, make sure it is fully pushed against the case.

SETTING TIME POSITION - POSITION 2

To change time with a push button crown, you just have to pull out the crown to position 2. Then, indifferently rotate the crown in any direction to position the trilobe according to the hours and minutes of the desired time. When you are done, push the crown fully against the case in position 1. Make sure you first set the moon phase before setting the time on your watch.

THE
MOON PHASE

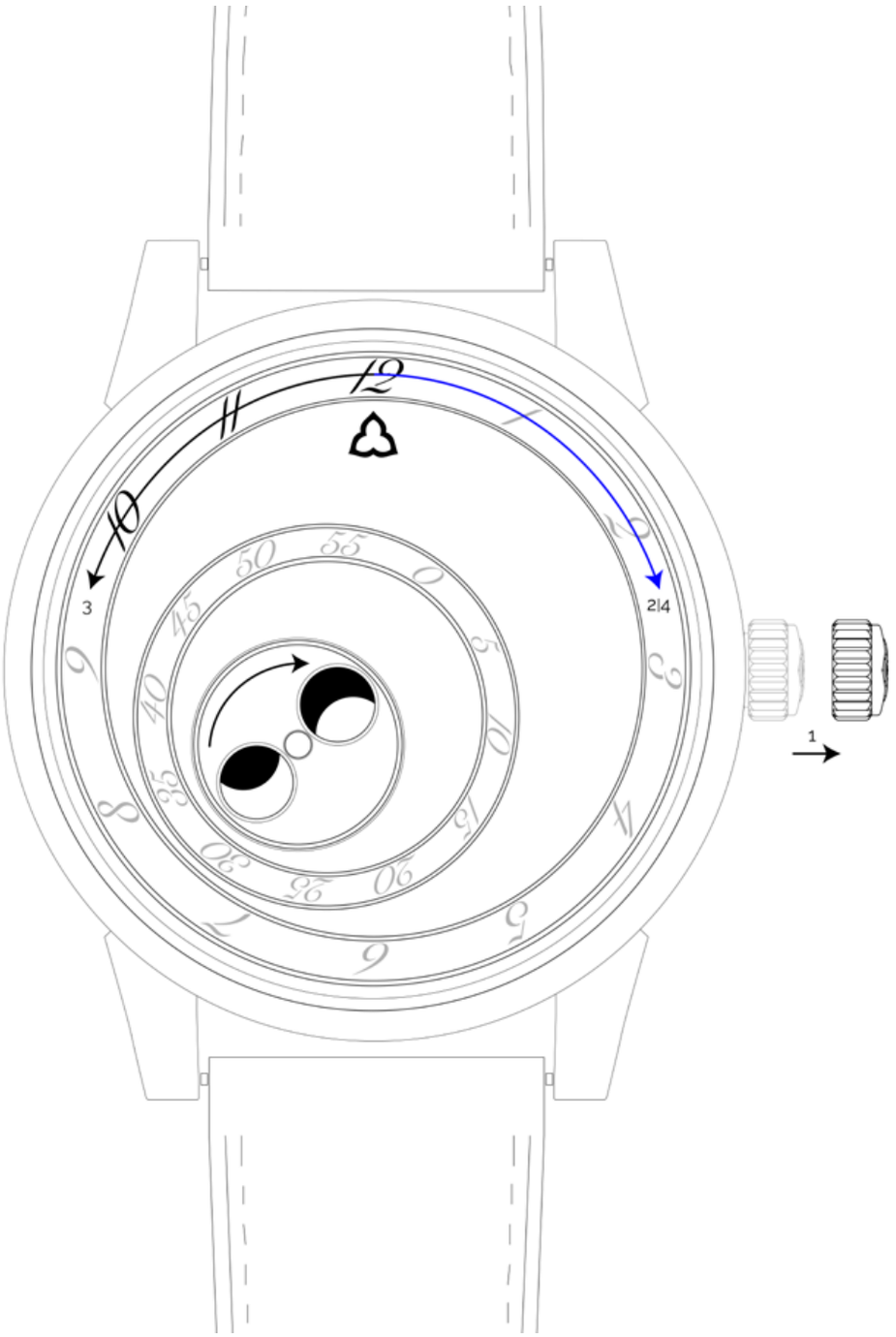

Follow the steps below to set the moon phase complication:

1. Pull the crown outwards

2. Turn the hour ring to the right until the moon disc changes phase.

3. Wind the hour ring back two hours.

4. Turn the hour ring to the right until the moon disc changes phase again.

5. Repeat steps 3 and 4 as many times as necessary until the desired moon phase is reached. This process can take up to 28 turns of the ring to reach the moon phase corresponding to the current date.

We recommend that you refer to a moon phase calendar to set your complication: **https://moonphases.co.uk/**

STRAP, **WANT TO CHANGE?**

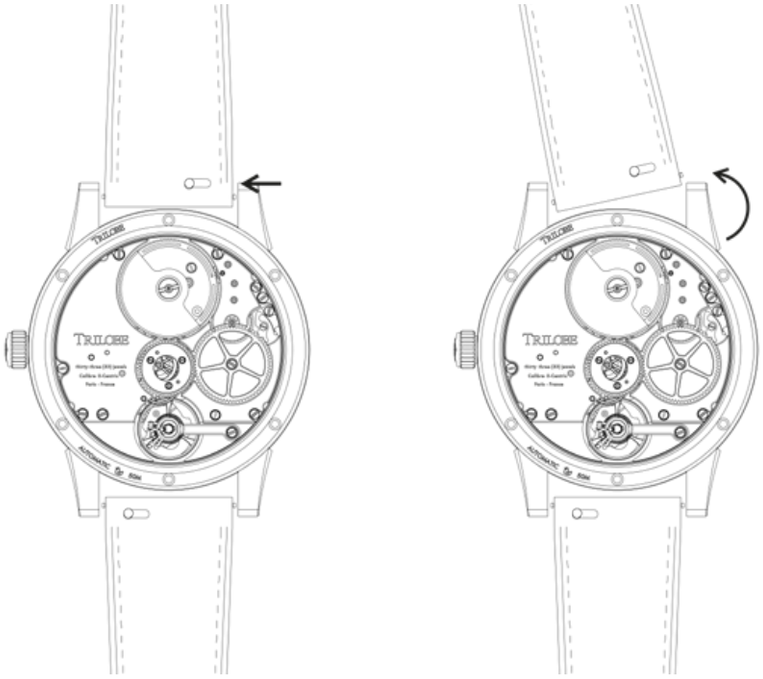

1. Turn on the presto spring lug attachment by pulling it towards the center of the strap to remove the first part of the wristband

2. Insert one end of the bar of the new wristband

3. Put the wristband back on while activating the presto spring lug attachment by pulling it to the left

4. Release the presto spring lug attachment

5. Repeat the previous steps for the other part of the wristband

MAINTENANCE: IT'S YOUR MOVE!

A watch is a delicate object that requires care. In order to keep your watch looking its best, we recommend that you groom it regularly.

GROOMING

A microfiber towel has been provided with your watch and we recommend that you gently clean the case with it so as not to scratch it.

LEATHER WRISTBAND

The life span of a leather wristband depends on the conditions and frequency of use. To maintain it, we recommend that you avoid contact with water, fatty or acid substances, and cosmetic products. You should also avoid excessive exposure to sunlight, as UV rays can affect its coloring. We do not recommend the use of leather care products to clean or restore shine to a wristband. In summer, a leather strap is subject to more external aggressions. Therefore, during this period you should temporarily replace your leather strap by a rubber strap adapted to the model of your watch. The leather wristband must be treated with special care in order to preserve its shine and suppleness as long as possible. To do so, gently rub the leather strap with a soft cloth or microfiber cloth before storing the watch in its box. The strap change is easily carried out thanks to the integrated presto spring lug attachment strap change system.

COMPLETE OVERHAUL

The accuracy mechanism of Trilobe watches is particularly sophisticated due to complications of high-end watchmaking, which enable the brand's characteristic way of reading time. It is therefore recommended to contact our Trilobe authorized service center approximately every 3 years for regular maintenance and every 5 to 7 years for a complete overhaul.

BETTER SAFE THAN SORRY

TEMPERATURE

Avoid extreme temperatures or sudden variations. The movement of your watch is a top-of-the-range precision mechanism that requires to be protected from extreme temperatures (+60˚C, -0˚C) and thermal shocks (e.g. hot springs, high temperature showers, sauna, steam room, journey to the center of the Earth).

WATERPROOFING

Trilobe watches are water-resistant to 5 atm (approximately 50 meters). The shower or tap flow can easily exceed the pressure of 5 atm and jeopardize the waterproofing of your watch. To ensure the water-resistance of the watch, always make sure that the crown is screwed or pushed against the case as far as possible, especially before each use in the water. In general, we strongly recommend that you avoid wearing your watch for any aquatic activity and keep it away from water. Any damage caused by improper use of the watch is not covered by the warranty. Your wristband might also be damaged. Never handle the crown underwater. Trilobe watches are sealed by safety seals that can be damaged by natural wear, temperature changes, shocks or cosmetics. If condensation appears under the glass of your watch, it means

that its sealing system is damaged: If so, it is recommended to contact our after-sale center.

PROTECTING YOUR WATCH

In case of immersion in seawater or chlorinated water, we recommend that you rinse your watch with a soft cloth soaked in slightly warm fresh water. Avoid direct contact with chemical cleaning agents, solvents, detergents, and other abrasive and cosmetic products that may damage the case, wristband or rubber seals.

MAGNETISM

Wearing or placing your watch near electronic devices that may generate magnetic fields is detrimental to its proper functioning. Magnetic fields are emitted from different sources, such as mobile phones, computers, refrigerators and other electronic devices. These magnetic fields can cause a sudden change in the accuracy of your watch. Watches are designed to resist radiations encountered in everyday life, but some strong disturbances are likely to magnetize steel components of the movement, in particular the balance-spring. In this case, contact our after-sales center so that a watch specialist can examine your watch and carry out a simple demagnetization procedure.

VIBRATIONS

Avoid vibrations and impacts on the watch (golf, tennis, mountain biking, moon landing, etc.). Shocks can damage not only the external parts but also the accuracy of the movement. Any damage caused by improper use of the watch is not covered by the warranty.

OUR QUALITY

APPROACH

We are committed to providing you with excellent product quality and service level. All our watches are subject to the highest quality controls. Following a first round of tests, our watches go through hundreds of hours of internal quality control in 4 steps :

- Regularity control
- Impact control
- Waterproofing control
- Aesthetic control

OUR **WARRANTY**

Each Trilobe watch has a unique identification number that testifies to its authenticity. We provide two types of warranty: the first covers manufacturing defects, the second covers technical interventions carried out on the watch.

COMMERCIAL WARRANTY

Your Trilobe watch is guaranteed against any manufacturing defect for 24 months from the date of shipment or hand delivery, provided that the warranty card is signed by Trilobe or a retailer approved by Trilobe. Any repair or overhaul work performed by a third party not approved by Trilobe would automatically invalidate the warranty.

The warranty does not cover the following cases:

• Damage resulting from improper handling (refer back to our maintenance and precautions sections);
• Watch wearing out;
• Shocks (Our X-Centric movement has two shock indicators to assess the magnitude of an impact);
• Watch loss or theft.

TECHNICAL WARRANTY

After any intervention carried out by an approved Trilobe repairer, the repair work is guaranteed for a period of 12 months. This warranty does not cover ordinary wearing out or any damage resulting from improper handling. In the event of damage caused by an unauthorized repairer, the watch must be repaired at your own expense.

To be valid, the warranty card must have been duly completed and signed by Trilobe or a retailer approved by Trilobe.

ANY QUESTIONS?

CONTACT US

Our Trilobe service center is staffed with carefully selected and certified personnel to meet the highest quality standards. In order to preserve the value of your Trilobe watch, make sure that it is always examined by an approved Trilobe watchmaker.

For technical support, you can ship your watch to our service center. Visit our sevice section at:
https://trilobe.com/en/services/

Would you like to meet us? Do you have any questions? Do you need some advice? We are at your disposal. Do not hesitate to contact us.

cercle@trilobe.com

Direct line: **+33 (0)1 40 54 75 98**
Monday to Saturday, from 10am to 5pm (CET).

https://trilobe.com/en/

GARANTIE INTERNATIONALE TRILOBE

TRILOBE INTERNATIONAL **WARRANTY**

Réf. N° :

Ref. N° : .....

Numéro de série :

Serial number : .....

Date & lieu d'achat :

Date & place of purchase : .....

Tampon revendeur agréé :

Authorized dealer stamp :